HASHIMOTO ENGINEERING

見積依頼　兼　仕様連絡書

X-70

希望標準小売価格　¥398,000_

ご記入日	年　月　日

お打ち合わせメモ

お客様情報			
フリガナ		性 別	年 齢
お名前	様		
ご住所			
ご連絡先			
メールアドレス	@		

お客様の個人情報お取り扱いについて

橋本エンジニアリングは、「個人情報保護に関する基本方針」を定め、お客様の個人情報を適切に取り扱い、個人情報保護に努めてまいります。なお、本プライバシーポリシーは、日本法に基づき解釈されるものとします。

ご希望の仕様について

本体色　☐ ブラック　☐ ピュアホワイト　☐ プラティレッド　☐ ディープブルー　☐ ダークシルバー

☐ 340　☐ 360　☐ 380

☐ 400　☐ 420　☐ 440

☐ 10　☐ 20

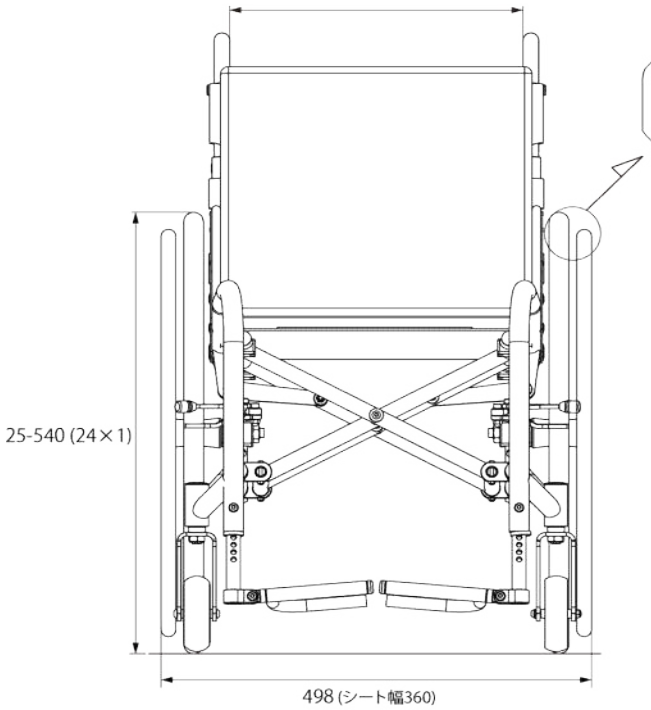

☐ 300　☐ 320　☐ 340　☐ 360　☐ 380

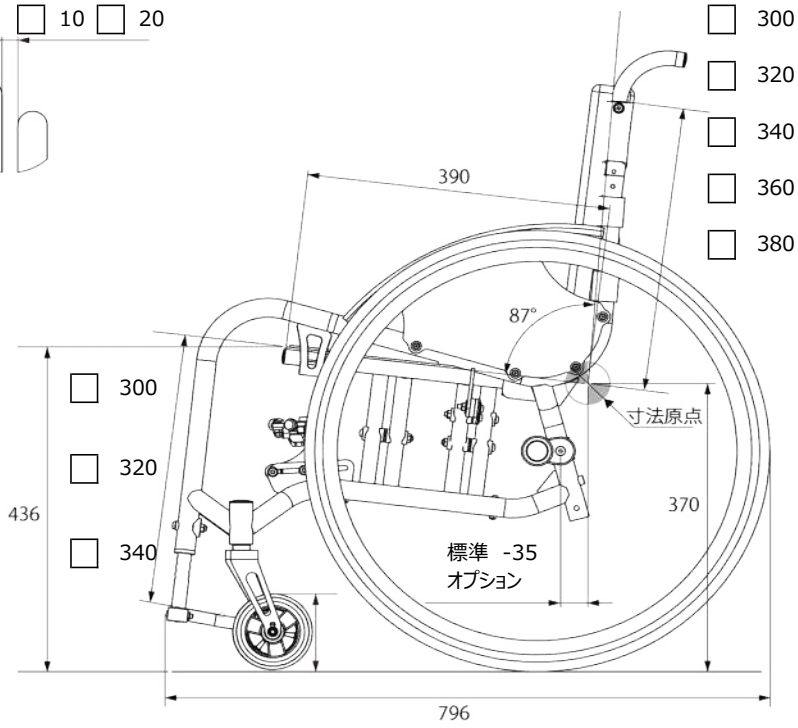

☐ 300　☐ 320　☐ 340

キャスター色（前輪）　☐ シルバー　☐ ブラック　☐ オレンジ

主輪色（ハンドリム/ハブ 同色）　☐ シルバー　☐ ブラック　☐ オレンジ

	オプションパーツ　リスト	標準価格
	クッション	¥15,000
	アームレスト	¥30,000
	介助用押して	¥15,000
	転倒防止	¥24,000
	ティッピングバー	¥13,000
	背折れ(介助用押して付ブレーキなし)	¥41,500
	車軸位置　変換アダプター　-5	¥32,000
	車軸位置　変換アダプター　-65	¥32,000

	オプションパーツ　リスト	標準価格
	スピナジーホイール　黒　Black	¥60,000
	スピナジーホイール　白　White	¥60,000
	スピナジーホイール　赤　Red	¥60,000
	スピナジーホイール　橙　Orange	¥60,000
	IRC EXERACER　（黒）	¥8,640
	ノーパンクタイヤ	¥16,800
	タックルブレーキ	¥4,200
	介助用ブレーキセット（タイヤ付き）	¥40,000

＊オプションパーツの標準価格は新車購入時にお取り付けする価格です。ご使用後お買い求めいただく場合は上記標準価格の他取り付け工賃等を別途申し受けます。

＊スピナジーホイールは新車装着時に限り上記価格でご提供いたします。

本書をご記入の上、下記メールアドレスまたはFAXでお送りください。尚、ご記入方法及び製品に関してご不明な点はがある場合は下記までご連絡ください。

橋本エンジニアリング株式会社

静岡県浜松市浜北区平口5559

TEL.053-517-6508　FAX.053-587-2289

Webサイト　WWW.hashimoto-eg.com